SCHEDA PRODOTTO
**ARTICOLO: 23869FR**

## RUOTA Z 175X40/49 CC SPG P60/60 +FR

### Serie Ruota Z

Ruote in poliuretano colato 95 Sh.A. e mozzo in ghisa. Disponibili con cuscinetti a sfere di precisione schermati.
Ruota con cuscinetti a sfere.

### Serie Supporto P60

Supporti serie P60, per carichi pesanti con doppio giro sfere su ralle in acciaio temperato e con tenute 'water resistant'. Finitura: zincatura.
Freno anteriore a doppia azione, total stop.

### Dati Tecnici

| | | |
|---|---|---|
| **Diametro ruota** | D | 175 mm |
| **Larghezza del battistrada** | E | 40,0 mm |
| **Diametro sede cuscinetti** | s | 47 mm |
| **Diametro foro** | d | 20 mm |
| **Scartamento esterno cuscinetti** | V | 44 mm |
| **Peso articolo** | | 5,760 kg |
| **Larghezza mozzo** | L | 50 mm |
| **Altezza totale** | H | 236 mm |
| **Dimensioni esterne della piastra** | AxB | 135x110 mm |
| **Interasse fori di fissaggio** | axb | 105x75 mm |
| **Interasse fori di fissaggio** | axb | 105x80 mm |
| **Diametro bullone di fissaggio** | g | M12 |
| **Disassamento** | F | 66 mm |
| **Larghezza forcella** | U | 60 mm |
| **Portata** | | 650 kg |

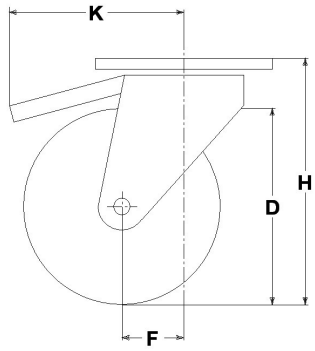


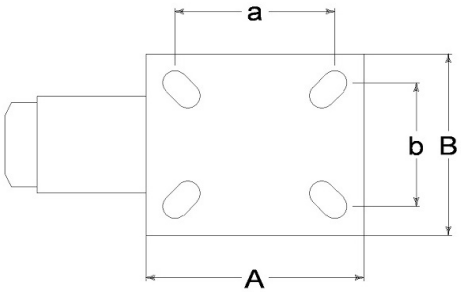


### Articoli correlati

Ricambio ruota: **7025CC**
Versione base: **23869**
Versione con parapiede: **23869PP**
Versione con parapiede: **23869FRPP**
Versione con freno: **23869FV**
Versione con parapiede: **23869FVPP**

**CONSIDERAZIONI GENERALI / RACCOMANDAZIONI E AVVERTENZE**

I testi citati ed il catalogo completo sono disponibili nella versione più aggiornata nel nostro sito **www.lagspa.it/downloads**. Le dimensioni, le descrizioni, le caratteristiche e le illustrazioni sono indicative e suscettibili di qualsiasi variazione senza preavviso. I prodotti illustrati non implicano necessariamente la loro disponibilità a magazzino né alcun obbligo da parte nostra ad eseguire la loro fornitura. I collaudi da noi effettuati si riferiscono a prodotti originali con accessori originali: la sostituzione di uno dei componenti con altri di produzione differente potrebbe non garantire gli stessi risultati e provoca automaticamente il decadere di ogni garanzia. **Per impieghi particolari si consiglia comunque di interpellare il nostro servizio tecnico.**